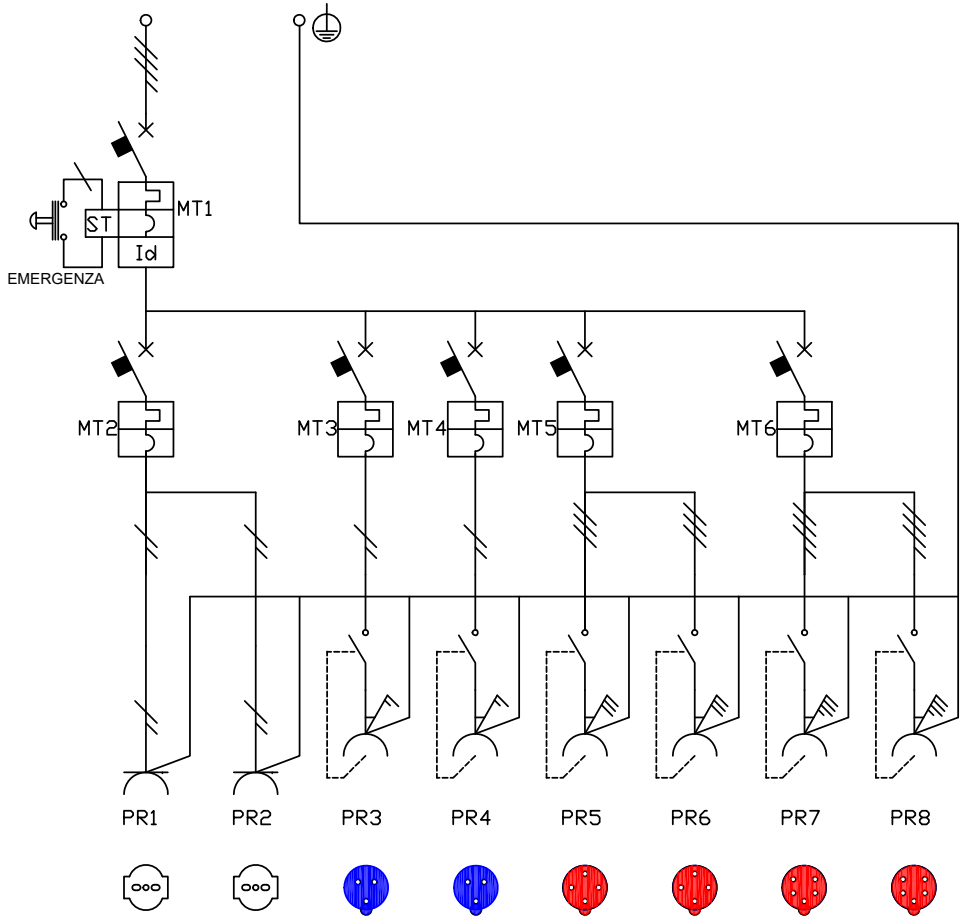

elettrocanali

CARATTERISTICHE INTERRUTTORI GENERALI			
TIPO	MAGNETOTERMICO DIFFERENZIALE MT1		MAGNETOTERMICO MT2
Tensione nominale	400V~ 50/60Hz		250V~ 50/60Hz
Poli-Corrente nominale	3P+N - 63A		1P+N - 16A
Intervento	Curva C		Curva C
Potere C.C.	6 kA		6 kA
Differenziale-Tipo-Taratura	AC / 30 mA		---
Sezione collegamenti	16 mm^2		2,5 mm^2
TIPO	MAGNETOTERMICO MT3-4	MAGNETOTERMICO MT5	MAGNETOTERMICO MT6
Tensione nominale	250V~ 50/60Hz	400V~ 50/60Hz	400V~ 50/60Hz
Poli-Corrente nominale	1P+N - 16A	3P - 16A	3P+N - 16A
Intervento	Curva C	Curva C	Curva C
Potere C.C.	6 kA	6 kA	6 kA
Differenziale-Tipo-Taratura	---	---	---
Sezione collegamenti	2,5 mm^2	2,5 mm^2	2,5 mm^2

CARATTERISTICHE PRESE								
	PR1	PR2	PR3	PR4	PR5	PR6	PR7	PR8
Tipo	P17/P30	P17/P30	EN 60309	EN 60309	EN 60309	EN 60309	EN 60309	EN 60309
N° poli	2P+T	2P+T	2P+T 6h	2P+T 6h	3P+T 6h	3P+T 6h	3P+N+T 6h	3P+N+T 6h
Tensione	200-250V~	200-250V~	200-250V~	200-250V~	380-415V~	380-415V~	346-415V~	346-415V~
Corrente	16A	16A	16A	16A	16A	16A	16A	16A
Sezione	2,5 mm^2	2,5 mm^2	2,5 mm^2	2,5 mm^2	2,5 mm^2	2,5 mm^2	2,5 mm^2	2,5 mm^2

EM. Issue	DESCRIZIONE – Description	COMPIL. Drawn up	VERIFIC. Chk'd	APPROV. App'd	DATA Date
1		L.V.			16/07/2014

ELETTROCANALI S.p.a.
Via Gen. C.A. Dalla Chiesa, 18
Scanzorosciate (BG)

QUESTO DOCUMENTO NON PUO' ESSERE UTILIZZATO IN ALCUN MODO DA TERZI SENZA PREVENTIVA AUTORIZZAZIONE
This document cannot be used by others for any purpose, without prior written consent

CODICE IDENTIFICAZIONE Identification code

COMM.–Job	E	C	T	N?

FOGLIO Sheet | EM. Issue

TITOLO – Title

SCHEMA UNIFILARE PER QUADRO DI DISTRIBUZIONE TIPO ASC
REALIZZATO SECONDO LA NORMA EN 61439-1; EN 61439-4
ART. EC6900887

Valore massimo ammissibile della corrente di C.C. presunta 6kA

IMPIANTO – Plant | DATA – Date | SCALA GRAFICA – Graphic scale | RIF. CLIENTE – Client ref.